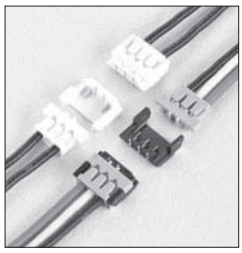

ADH CONNECTOR

1.3mm间距 / 印刷电路板用连接器 / 压着、接插型

塑封带

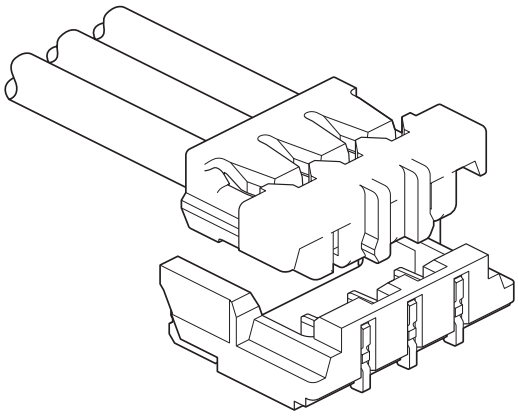

该产品为小型低背（高度 1.9mm、进深 4.3mm）、间距为 1.3mm 的电路板对电线压着用连接器。

- ●省空间
- ●顶端插入型・侧嵌入型
- ●电源用连接器（3A）

■登录标准

UL:Recognized E 60389

■一般规格

- ●额定电流：3A　AC/DC（使用 AWG#26 时）
- ●额定电压：30V　AC/DC
- ●使用温度范围：-25℃～ +85℃（含通电时的温度上升值）
- ●接触电阻：初　　期 /20mΩ 以下
  环境试验后 /30mΩ 以下
- ●绝缘电阻：100MΩ 以上
- ●耐电压：AC 500V/1 分钟
- ●适用电线范围：导体尺寸 /AWG#28 ～ #26
  外皮外径 / φ0.63、φ0.98mm

※ 使用时，请参阅卷首的“端子 / 连接器”使用注意事项。
※ 详情请垂询本公司。
※ 介绍了符合 RoHS 标准的产品。

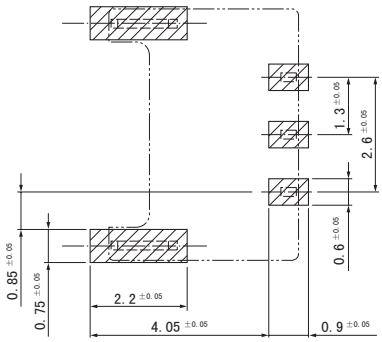

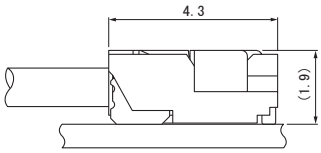

注 1）上图是从连接器安装侧看到的图。
　2）电路板图案节距的公差整体为 ±0.05，不得层叠。上图尺寸仅为参考值，详情请垂询本公司。

端子

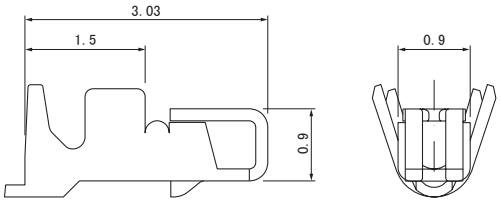

型　号	适用电线范围		电线外皮外径（mm）	数量/卷
	mm²	AWG#		
SADH-002G-P0.2	0.14	26	0.98	25,000
SADH-003G-P0.2	0.08	28	0.63	25,000

材质、表面处理
铜合金、镍底镀金

●符合 RoHS 标准的产品

端子	压着机	压着模具		
		压着模具主体	刀刃	压着模具套件
SADH-002G-P0.2	AP-K2N	MKS-L-10-3	MK/SADH-002-02	APLMK SADH002-02
		—	—	—
SADH-003G-P0.2		MKS-L-10-3	MK/SADH-003-02	APLMK SADH003-02
		—	—	—

注）有关全自动压着机用的压着模具，请垂询本公司。

塑壳

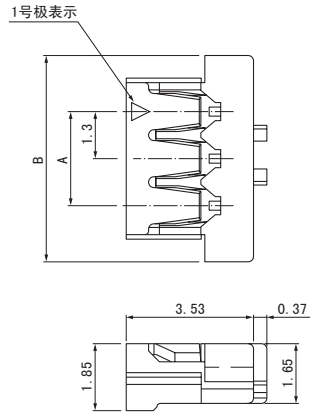

极 数	型 号	尺寸（mm）		数量/袋
		A	B	
3	**ADHR-03V-H**	2.6	5.7	1,000

材 质
PBT、UL94V-0

●**符合 RoHS 标准的产品**

底座

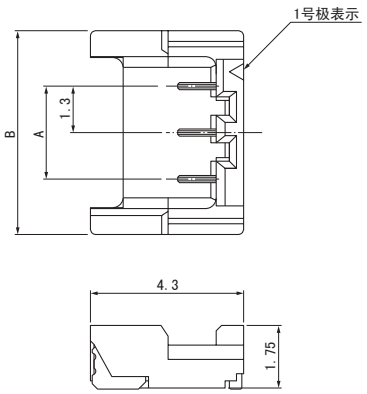

极 数	型 号	尺寸（mm）		数量/卷
		A	B	
※2	**BM02(3)B-ADHSS-GAN-ETB**	2.6	5.7	5,000
3	**BM03B-ADHKS-GAN-ETB**	2.6	5.7	5,000

材质、表面处理
端子：铜合金、镍底镀金（带镍纹） 塑壳：耐热性树脂、UL94V-0 增强金属件：铜合金、铜底镀锡（回流焊处理）

●**符合 RoHS 标准的产品**　本产品的标签上标有（LF）（SN）。
●上述产品以塑封带形式供货。
注）※2 极为 3 极的中央引脚拔出产品。

型号标示方法

端子

S ADH -002 G -P 0.2

- 产品形态：S…链状
- 系列名
- 适用电线范围：002…AWG#26、003…AWG#28
- 表面处理：G…镍底镀金
- 材质：P…铜合金
- 端子尺寸

塑壳

ADH R - 03 V - H

- 系列名
- 零部件名称：插座
- 极数：3
- 阻燃性标记：V…UL94V-0
- 颜色标记：H…灰色、S…天然色

底座

BM 03 B - ADH KS - GAN -ETB

- 组装品形态：BM…SMT顶装型
- 极数：2～3
- 零部件名称：底座
- 系列名
- 颜色标记：K…黑色、S…白色
- 铆接标记：S…无铆接
- 表面处理：GAN…镍底镀金（带镍纹）
- 交货形态：ETB…防静电塑封带装