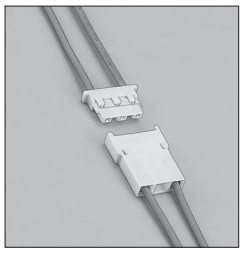

BHM CONNECTOR

4.0/8.0mm间距 / 中继连接用连接器（中继、电路板并用）

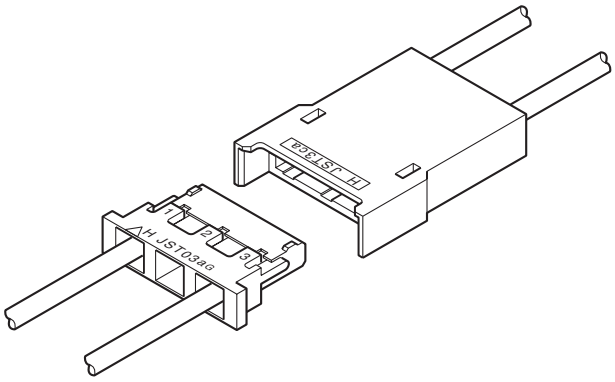

线对线版本连接器，为液晶显示背光灯设计。

●端点锁扣方式
●箱形构造

■登录标准

UL:Recognized E 60389
CSA:Certified LR 20812

■一般规格

●额定电流：1.0A AC/DC
●额定电压：600V AC/DC
●使用温度范围：-25℃～+85℃（含通电时的温度上升值）
●接触电阻：初　　期/10mΩ 以下
　　环境试验后/20mΩ 以下
●绝缘电阻：1,000MΩ 以上
●耐电压：AC 1,800V/1 分钟
●适用电线范围：AWG#28 ～ #22
　　0.08mm² ～ 0.33mm²

※使用时，请参阅我司网站描述的"端子和连接器的操作和注意事项"（产品信息页的技术资料）。
※符合 RoHS2。
※尺寸单位：mm。
※详情请垂询本公司。

装配布局

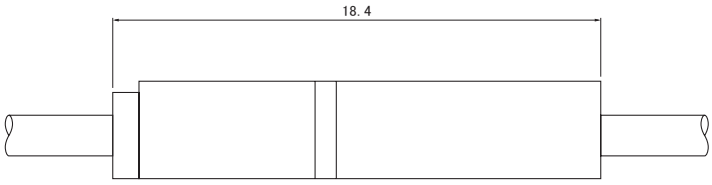

端子

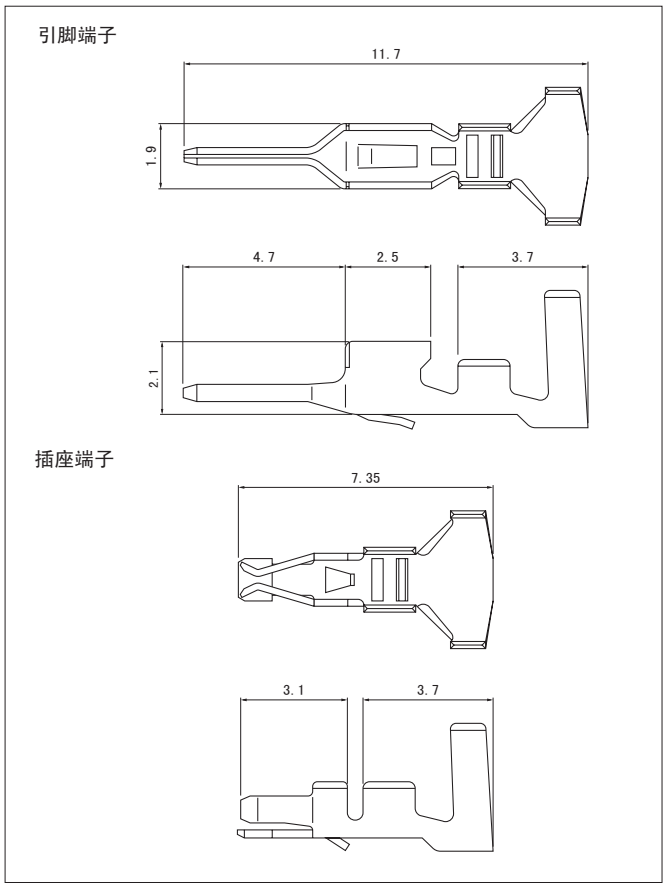

型　号		适用电线范围		电线外皮外径（mm）	数量/卷
引脚端子	插座端子	mm²	AWG#		
SBHM-001T-P0.5	**SBH-001T-P0.5**	0.08～0.33	28～22	1.6～2.4	4,000

材质、表面处理
磷青铜、镀锡（回流焊处理）

●**符合** RoHS2 **标准的产品**

端子	压着机	压着模具		
		压着模具主体	刀刃	压着模具套件
SBHM-001T-P0.5	AP-K2N	MKS-L	MK/SBH/M-001-05	APLMK SBH/M001-05
SBH-001T-P0.5			MK/SBH/M-001-05	APLMK SBH/M001-05

注）有关全自动压着机用的压着模具，请垂询本公司。

塑壳

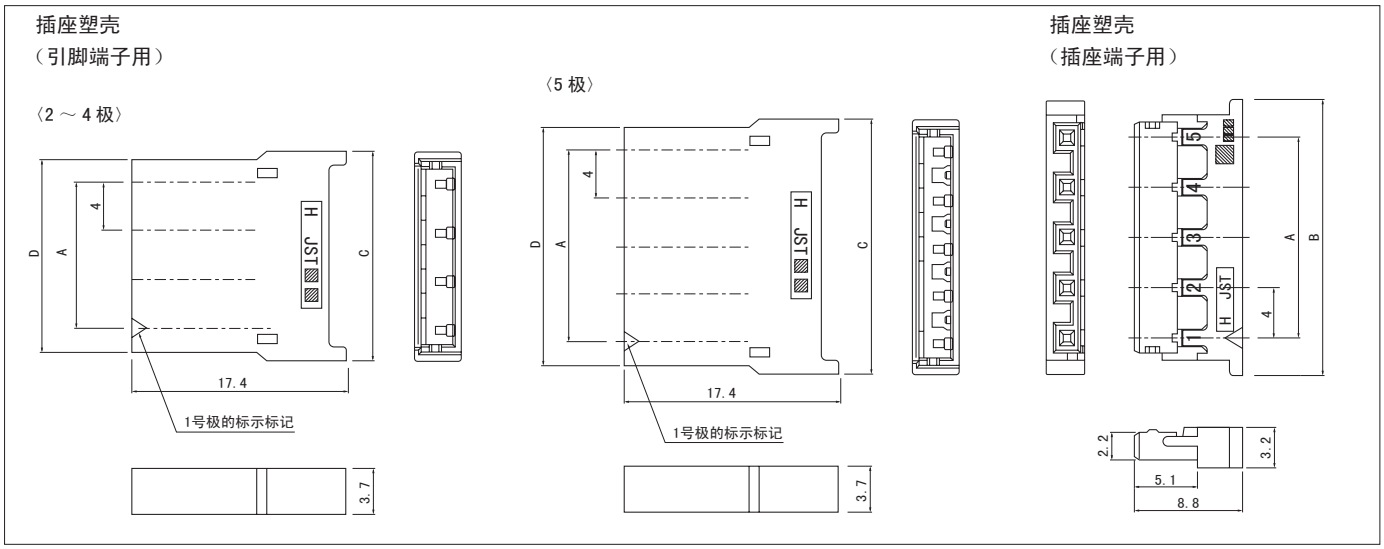

极数	型　号		尺寸（mm）				数量/袋
	插座塑壳	插座塑壳	A	B	C	D	
2	**BHMR-02V**	**BHR-02VS-1**	4.0	9.8	9.1	7.8	1,000
3	**BHMR-03V**	**BHR-03VS-1**	8.0	13.8	13.1	11.8	1,000
4	**BHMR-04V**	**BHR-04VS-1**	12.0	17.8	17.1	15.8	1,000
5	**BHMR-05V-R**	**BHR-05VS-1**	16.0	21.8	21.1	19.8	1,000

材质、表面处理
尼龙66、UL94V-0，天然色（白色）

符合**RoHS2**

注： BHMR-05V-R **和** BHR-05VS-1 **带防撬肋条。**