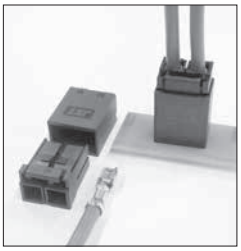

JFPS CONNECTOR

8.8 mm 线对板连接器/压着接插型

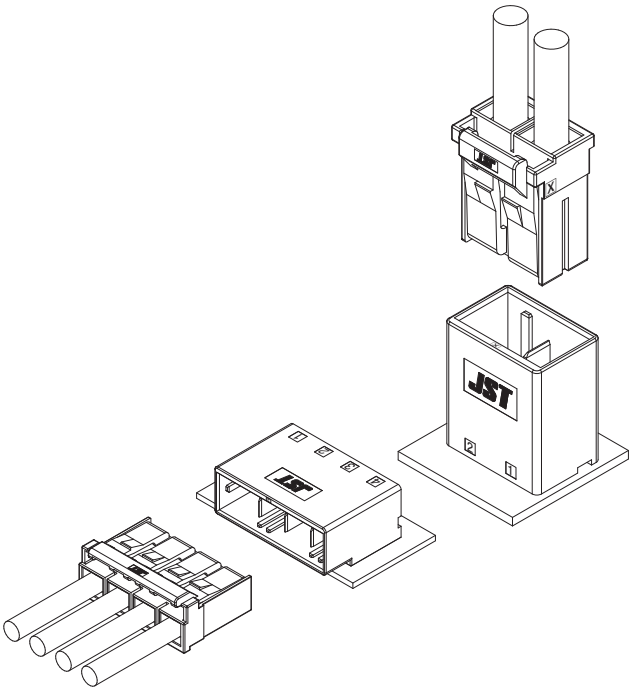

适用于大电流的小型连接器。2针的，对应额定电流为35A的顶端插入板对线的连接器。

- 小型省空间设计
- 防误插结构设计
- 强力锁扣设计

■ 一般规格

・额定电流: AC/DC

Currtent unit: A

极 数	电线尺寸 (AWG)			
	#10	#12	#14	#16
1	35	28	21	17
2	35	28	21	17
3	30	20	19	16
4	28	20	18	15

・额定电压: 600 V AC/DC
・使用温度范围: -40℃～＋ 105℃
(含通电时的温度上升值)

• 接触电阻:初始值/ 2 mΩ最大值。
• 环境试验后/ 2 mΩ max
• 绝缘电阻: 1,000 MΩ min.
• 耐压: 2,200 V AC/minute
• 适用电线范围: AWG #16 to #10

* 使用前请参考本公司网站上的“端子和连接器的使用注意事项”(列于“产品信息”页面的“技术文档”一栏。
* 符合rohs2标准
* 尺寸单位:mm
* 详情请与JST联络。

■ 标准

有关海外标准注册的信息，请参阅我们网站上的“海外注册标准列表”(列于“产品信息”页面的“技术文件”一栏)。

*按海外标准注册的规格可能与上述通用规格有所不同

装配布局

● 底座 (直插型)

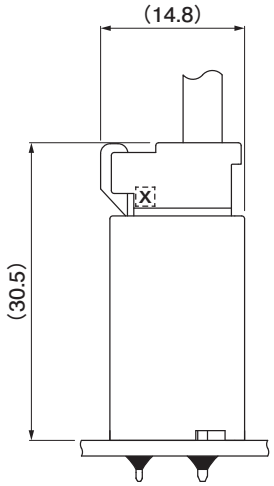

● 底座(侧插型)

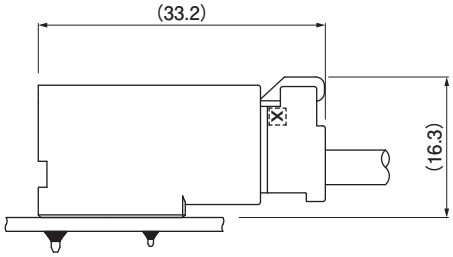

端子

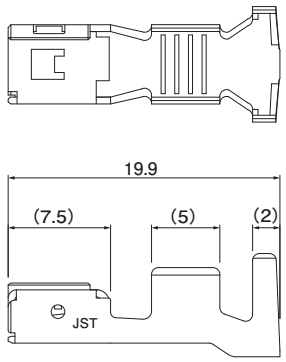

型 号	电镀	适用电线范围			绝缘外径 (mm)	数量/卷
		Size	mm²	AWG#		
SJFPS-71GG-M1.0	Gold	M	1.25 to 2.0	16 to 14	3.1 to 4.0	1,500
SJFPS-81GG-M1.0	Gold	L	3.5 to 5.5	12 to 10	4.0 to 5.3	1,500
SJFPS-81T-M1.0	Tin					

材质，表面处理
铜合金，底层镀镍，部分镀金，镀锡（回流焊接处理）

RoHS2对应

注:国外标准注册的规格可能与上述通用规格有所不同。

压着模具

型号	压着机	压着模具		
		压着模具主体	刀片	压着模具套件
SJFPS-71GG-M1.0	AP-K2N	MKS-L-SIN3	MK/SJFPS-71-10	APLMK SJFPS71-10
SJFPS-81(*)-M1.0			MK/SJFPS-81-10	APLMK SJFPS81-10

注意:1）表面处理(*) ：GG・・・底层镀镍，部分镀金
T・・・镀锡(回流处理)
2）全自动压着模具请垂询弊公司。

●JFPS压着 连接器：EJ-JFPSR

塑壳

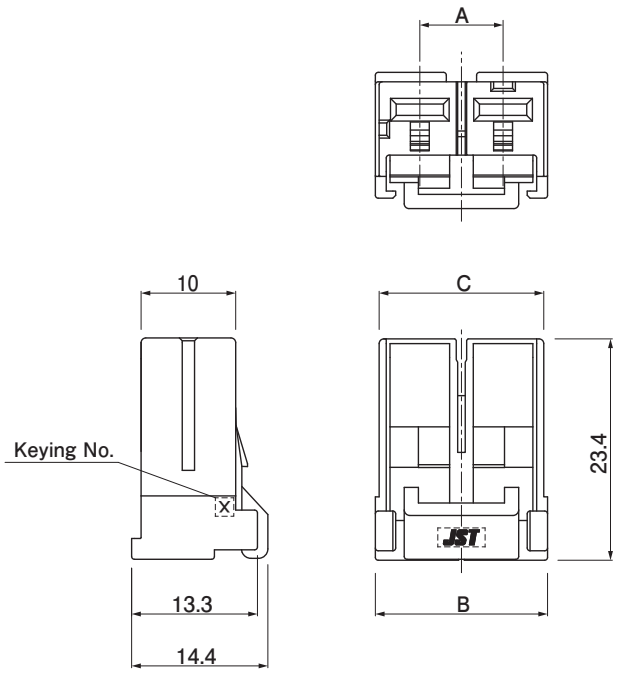

极数	键控	型 号	尺寸			数量/袋
			A	B	C	
1	X	JFPSRS-01WGT-EX	—	9.4	8.6	400
	Y	JFPSRS-01WGT-KY	—	9.4	8.6	400
	Z	JFPSRS-01WGT-MZ	—	9.4	8.6	400
2	X	JFPSRS-02V-EX	8.8	18.2	17.4	200
	Y	JFPSRS-02V-KY	8.8	18.2	17.4	200
3	X	JFPSRS-03V-EX	17.6	27.0	26.2	125
	Y	JFPSRS-03V-KY	17.6	27.0	26.2	125
4	X	JFPSRS-04V-EX	26.4	35.8	35.0	100
	Y	JFPSRS-04V-KY	26.4	35.8	35.0	100

材质，表面处理
1极：PA 66 (玻璃纤维)
2、3、4极 PBT (玻璃纤维)

RoHS2 对应品

注:使用的树脂材料的阻燃等级，请参考我们网站上的“海外注册标准列表”(列在“产品信息”页面的“技术文件”一栏)。

底座 (直插型)

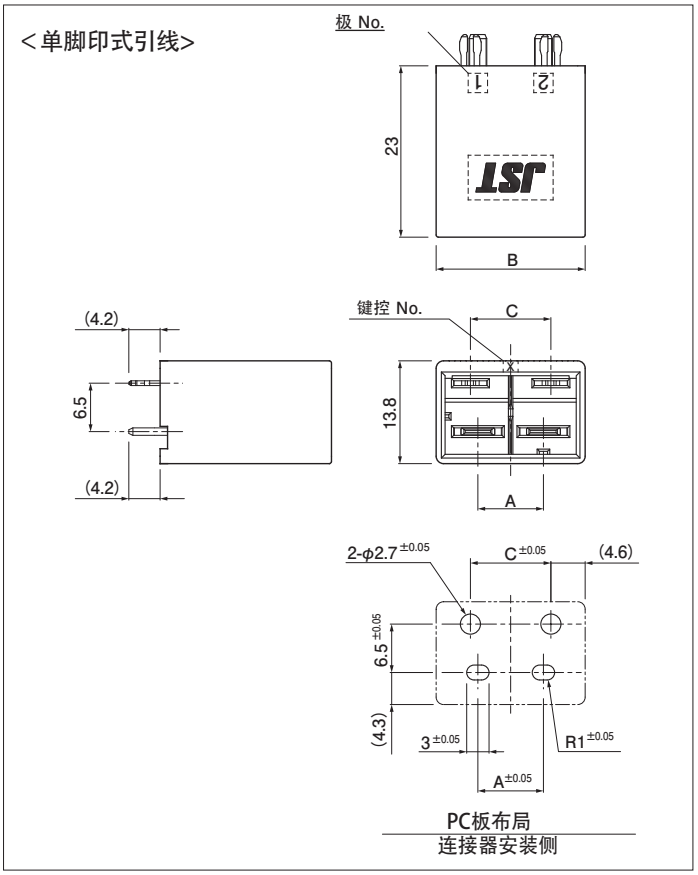

极数	镀层	键控	型 号	尺寸（mm）			数量/箱
				A	B	C	
2	金	X	BC02B-JFPSE-GHXS	8.8	20.0	10.8	132
		Y	BC02B-JFPSK-GHYS	8.8	20.0	10.8	132
	锡	X	BC02B-JFPSE-TXS	8.8	20.0	10.8	132
		Y	BC02B-JFPSK-TYS	8.8	20.0	10.8	132
3	金	X	BC03B-JFPSE-GHXS	17.6	28.8	19.6	84
		Y	BC03B-JFPSK-GHYS	17.6	28.8	19.6	84
	锡	X	BC03B-JFPSE-TXS	17.6	28.8	19.6	84
		Y	BC03B-JFPSK-TYS	17.6	28.8	19.6	84
4	金	X	BC04B-JFPSE-GHXS	26.4	37.6	28.4	60
		Y	BC04B-JFPSK-GHYS	26.4	37.6	28.4	60

材质，表面处理

端子: 铜合金、镍底镀金、铜底镀锡(回流处理)
塑壳：玻纤尼龙66
增强板:铜合金，铜底镀锡(回流处理)

RoHS2 认证

注: 使用的树脂材料的阻燃等级，请参考我们网站上的“海外注册标准列表”(列在“产品信息”页面的“技术文件”一栏)。

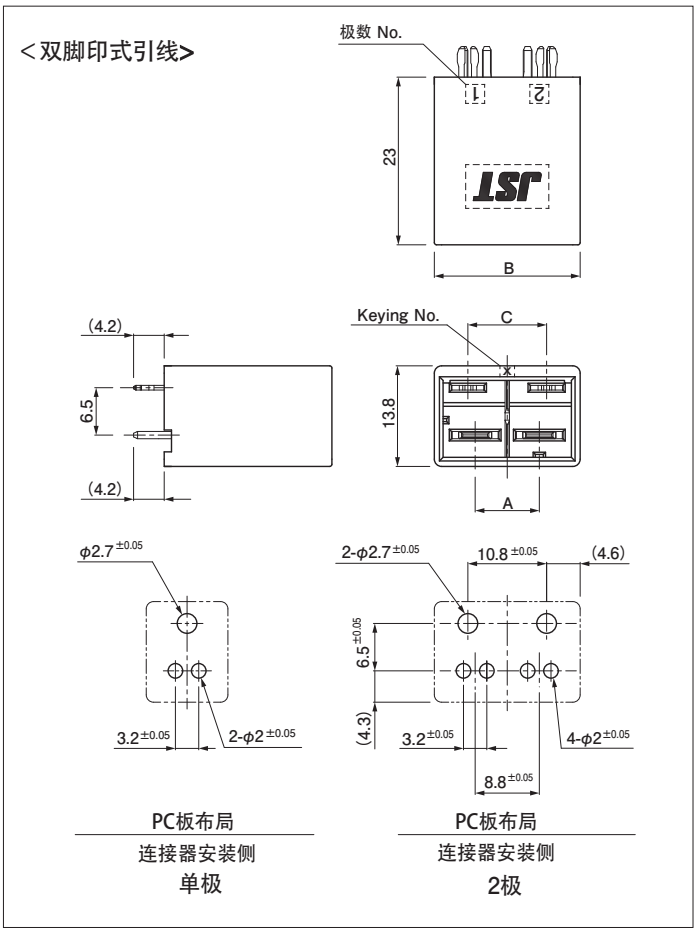

极 数	镀层	键控	型 号	尺寸（mm）			数量/箱
				A	B	C	
1	锡	X	BC01B-JFPSE-TX	—	11.2	—	228
		Y	BC01B-JFPSK-TY	—	11.2	—	228
		Z	BC01B-JFPSM-TZ	—	11.2	—	228
2	锡	X	BC02B-JFPSE-TX	8.8	20.0	10.8	132
		Y	BC02B-JFPSK-TY	8.8	20.0	10.8	132

材质，表面处理

端子:铜合金，铜底镀锡 (回流焊处理)
塑壳: PA 66 (玻纤)
补强板: 铜合金，铜底镀锡 (回流焊处理)

RoHS2 认证

注: 使用的树脂材料的阻燃等级，请参考我们网站上的“海外注册标准列表”(列在“产品信息”页面的“技术文件”一栏)。

底座 (侧插)

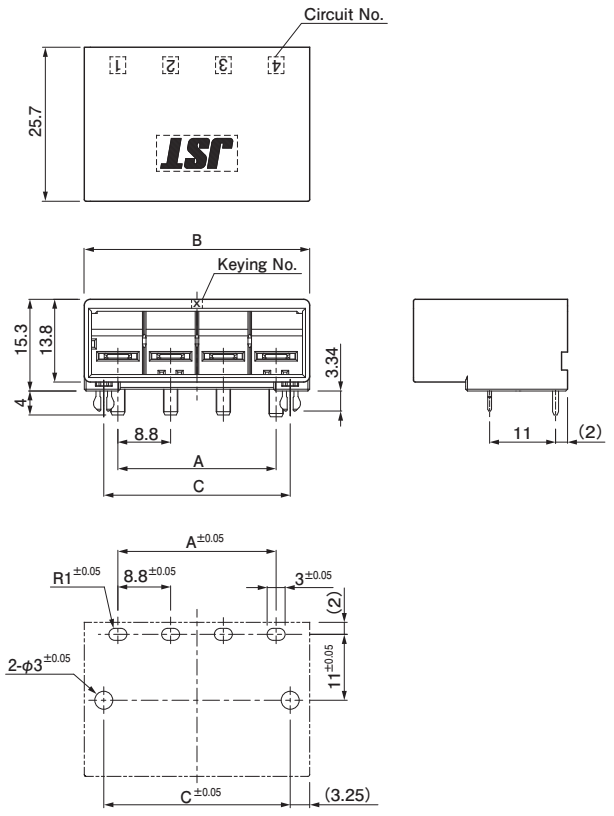

PC板布局

连接器安装侧

极数	镀层	键控	型 号	尺寸(mm)			数量/箱
				A	B	C	
4	金	X	SC04B-JFPSE-GHXS	26.4	37.6	31.1	48
		Y	SC04B-JFPSK-GHYS	26.4	37.6	31.1	48

材质，表面处理

端子: 铜合金、镍底镀铜、镀锡(回流处理)
塑壳: PA 66 (玻纤)
镀层 铜合金，铜底镀锡(回流处理)

RoHS2 认证

注: 使用的树脂材料的阻燃等级，请参考我们网站上的“海外注册标准列表”(列在“产品信息”页面的“技术文件”一栏)

型号标识方法

端子

S JFPS - 81 T - M 1.0

- 产品形: S…连锁状端子
- 品名
- 通用电线范围: 71…AWG #16 to #14
  81…AWG #12 to #10
- 表面处理: GG…镍底付, 0.38 μm s表面镀锡
  T…镀锡（回流焊处理）
- 材料: M…铜合金
- 端子的尺寸

塑壳

JFPS RS - 02 V - E X

- 系列名
- 部品名称: 塑壳
- 极数: 1, 2, 3, 4
- 阻燃性表示: V…辅助记事
- WGT…固定器对应
- 颜色表示: E…蓝色 K…黑色, M…绿色
- 键控: X…X-键, Y…Y-键, Z…Z-键

底座

BC 02 B - JFPS E - T X S

- P产品形状:
  BC…直插中心锁扣
  CS…侧插中心锁扣
- 极数: 1, 2, 3, 4
- 组装产品
- 系列名
- 颜色E… 蓝色, K… 黑色k, M… 绿色
- 端子表面处理
  GH…底民镀镍 0.38 μm 表面镀金
  T…底锡 (回流焊处理)
- 键控: X… X-键, Y… Y-键, Z… Z-键
- 引脚形状 S…单脚引型，无’ ….双脚引型