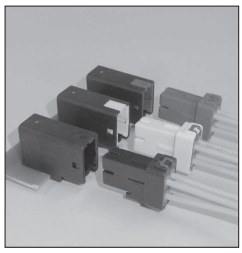

JWPS CONNECTOR

4.0mm间距 / 印刷电路板用连接器 / 压着、接插型（电路板、中继并用）

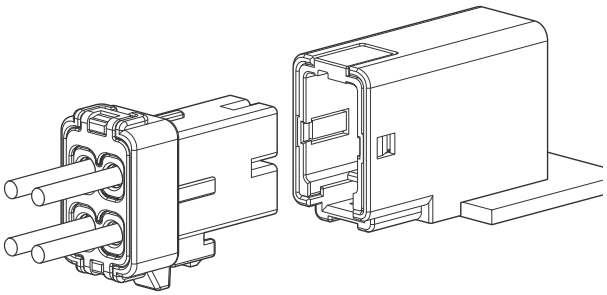

可用于要求具有防水性的部位。
是JIS C 0920保护等级7(防浸型)的电路板用连接器。

- ●防水性能
- ●采用密封环存放方式
- ●统一橡胶栓方式
- ●2片弹簧构造
- ●塑壳锁扣方式
- ●带防误插用键控

■登录标准

UL:Recognized E 60389
TÜV:R50218382

■一般规格

●额定电流：4A AC/DC（使用 AWG#22 时）
5A AC/DC（使用 AWG#20 时）
6A AC/DC（使用 AWG#18 时）
●额定电压：300V AC/DC
●使用温度范围：-55℃～ +85℃（含通电时的温度上升值）
●适用电线范围：导体尺寸 /AWG#22 ～ #18
外皮外径 / φ1.75mm ～ φ2.5mm
●适合的印刷电路板厚度：1.6mm
●防水性能：JIS C 0920 保护等级 7（防浸形）
（※ 接插面相反侧不带防水功能，因此请根据需要进行防水处理。）
※ 使用时，请参阅卷首的“端子 / 连接器”使用注意事项。
※ 详情请垂询本公司。
※ 介绍了符合 RoHS 标准的产品。

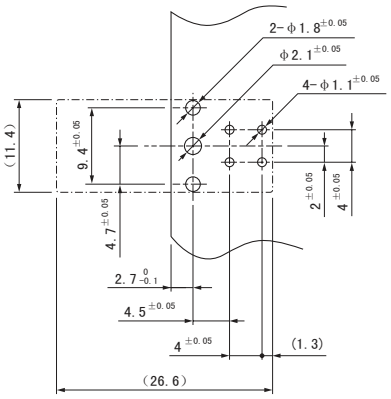

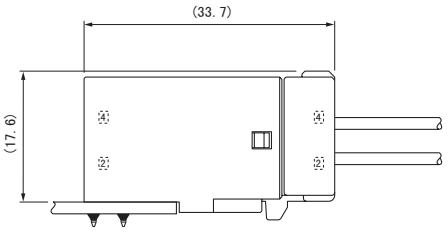

注1）上图是从连接器安装侧看到的图。
注2）电路板的开孔尺寸因电路板的类型与开孔方法等而异。上图尺寸仅为参考值，详情请垂询本公司。

插座端子

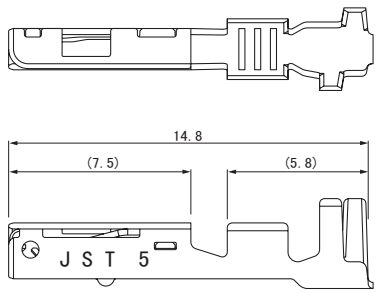

型　号	适用电线范围	电线外皮外径	数量/卷
	AWG #	(mm)	
SJWPSR-21T-P1.0	22～18	1.75～2.5	4,500

材质、表面处理
铜合金、镀锡

●符合RoHS标准的产品

端　子	压着机	压着模具		
		压着模具主体	刀刃	压着模具套件
SJWPSR-21T-P1.0	AP-K2N	MKS-L	MK/SJWPSR/T-21-10	APLMK SJWPSR/T21-10
		—	—	—

注）有关全自动压着机用的压着模具，请垂询本公司。

插座塑壳组件

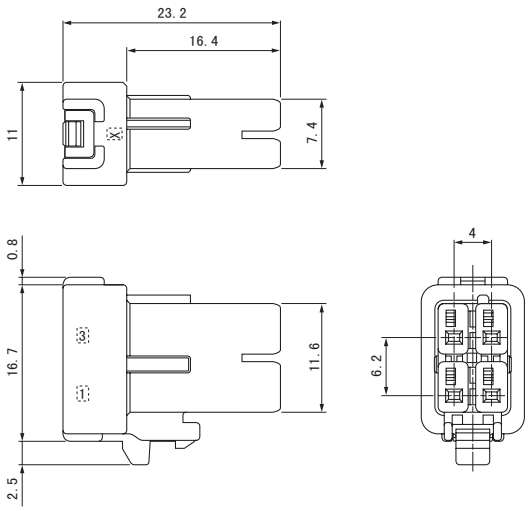

极　数	键　控	型　号	数量/箱
4	X	**04R-JWPS-VKLE-DX-A**	400
	Y	**04R-JWPS-VSLE-DY-A**	400
	Z	**04R-JWPS-VELE-DZ-A**	400

材　质
插座塑壳：玻璃纤维增强PBT、UL94V-0，X键（黑色），Y键（天然色），Z键（蓝色）
固定器：PBT、UL94V-0，紫色
密封橡胶板：硅橡胶，淡蓝色

●符合RoHS标准的产品
注）插座塑壳组件配有密封橡胶板与固定器。

排母塑壳组件

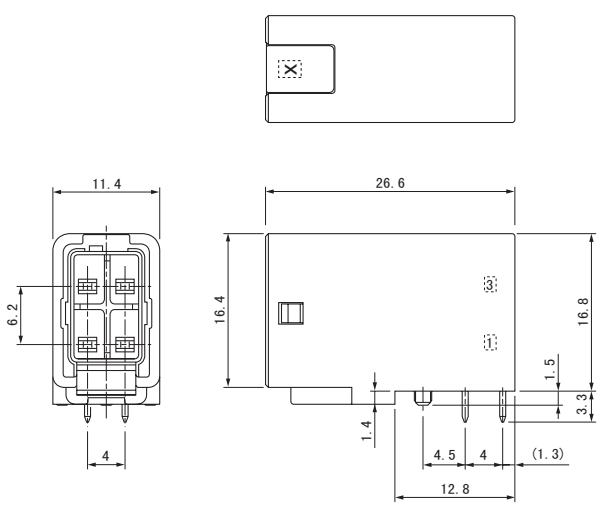

极　数	键　控	型　号	数量/箱
4	X	**S04B-JWPS-KKS-XR**	160
	Y	**S04B-JWPS-KSS-YR**	160
	Z	**S04B-JWPS-KES-ZR**	160

材质、表面处理
排母塑壳：玻璃纤维增强PBT、UL94V-0，黑色
密封环支架：玻璃纤维增强PBT、UL94V-0，X键（黑色），Y键（天然色），Z键（蓝色）
密封环：硅橡胶，褐色
接片端子：铜合金、镀锡

●符合RoHS标准的产品　本产品的标签上标注有（LF）（SN）。
注）排母塑壳组件配有密封环与密封环支架。

型号标示方法

端子

S JWPS T - 21 T - M 1.0 N

- 产品形态：S…链状端子
- 系列名
- 端子种类：T…接片端子
R…插座端子
- 适用电线范围：21…AWG#22～#18
- 表面处理：T…镀锡
- 材质：P、M…铜合金
- 端子尺寸
- 辅助标记：插座端子…无
接片端子…N

插座塑壳组件

04 R - JWPS - V K L E - D X - A

- 极数：4
- 零部件名称：插座塑壳
- 系列名
- 阻燃性标记：V…UL94V-0
- 插座塑壳颜色标记：K…黑色
- 密封橡胶板颜色标记：LE…淡蓝色
- 排数：D…双排
- 键控标记：X…X键、Y…Y键、Z…Z键
- 密封橡胶板形状：A…贯通品

排母塑壳组件

S 04 B - JWPS - K K S - X R

- 组装品形态：S…侧装型
- 极数：4
- 零部件名称：排母塑壳
- 系列名
- 接片塑壳颜色标记：K…黑色
- 密封环支架颜色标记：K…黑色、S…天然色、E…蓝色
- 铆接标记：S…无铆接
- 键控标记：X…X键、Y…Y键、Z…Z键
- 包装规格：R…托盘包装