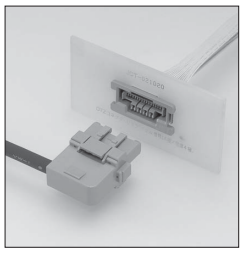

OTZ CONNECTOR

中继连接用连接器

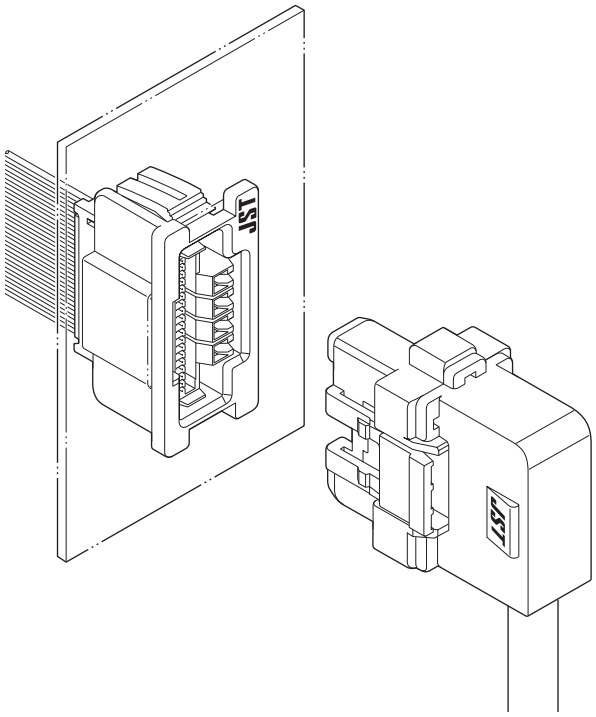

该产品是实现了电源电路与信号电路混合连接的 I/O 连接器。

- ●节省零部件数量
- ●省空间
- ●锁定功能

■一般规格

●额定电流：信号部 /1.0A　AC/DC（使用 AWG#26 时）
　　电源部 /5A　AC/DC（使用 AWG#20 时）
●额定电压：信号部 /50V　AC/DC
　　电源部 /300V　AC/DC
●使用温度范围：-25℃～ +85℃（含通电时的温度上升值）
●适用电线范围：信号部 /AWG#28 ～ AWG#26
　　电源部 /AWG#26 ～ AWG#20
●极数：信号部 /16 极
　　电源部 /4 极

※使用时，请参阅我司网站描述的"端子和连接器的操作和注意事项"（产品信息页的技术资料）。
※符合 RoHS 2。
※尺寸单位：mm。
※详情请垂询本公司。

■登录标准

UL:Recognized E 60389 :Certified LR
CSA:20812

装配布局和面板布局

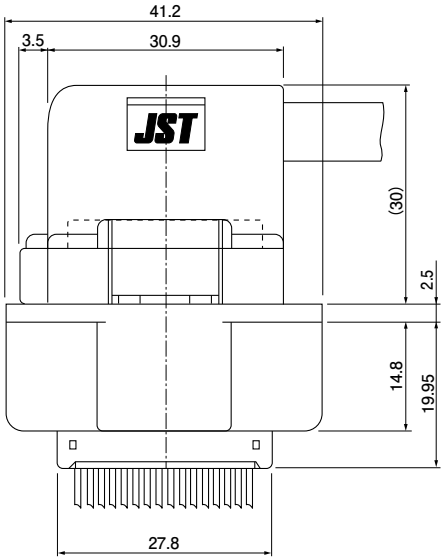

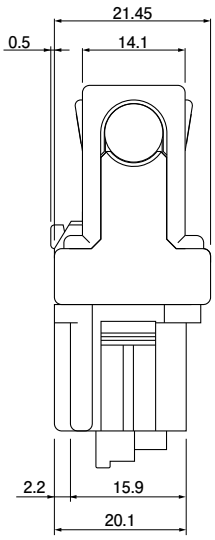

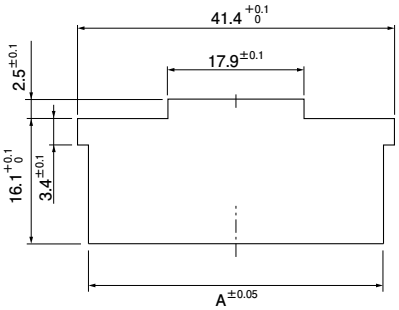

面板厚度	t 1.2	t 1.6	t 2
A 尺寸	38.4	3	

注 1）请按上图所示的形状尺寸进行开孔加工，注意不要产生毛刺等。
　2）多个面板孔相邻时，请充分注意面板的强度。
　3）制作面板孔时，请注意确保连接器的面板孔插入方向与开孔加工方向相同。

电源端子插头

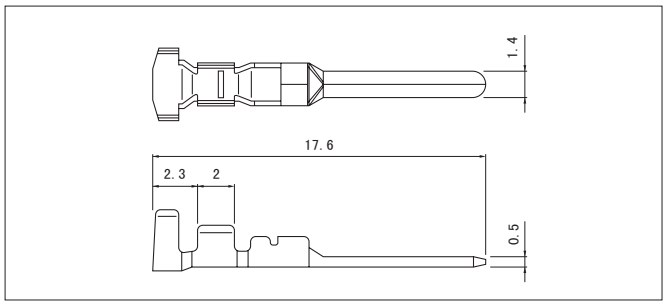

型　号	适用电线范围		电线外皮外径（mm）	数量/卷
	mm²	AWG#		
SSM-01GD-P1.4	0.13～0.5	26～20	1.3～2.5	6,000

材质、表面处理
铜合金、镍底 接触部 / 镀金 压着部 / 镀锡（回流焊处理）

● **符合 RoHS2 标准的产品**　本产品的标签上标有（LF）（SN）。

端子	压着机	压着模具		
		压着模具主体	刀刃	压着模具套件
SSM-01GD-P1.4	AP-K2N	MKS-L	MK/SSF/M-01-14	APLMK SSF/M01-14

注）有关全自动压着机用的压着模具，请垂询本公司。

电源端子插座

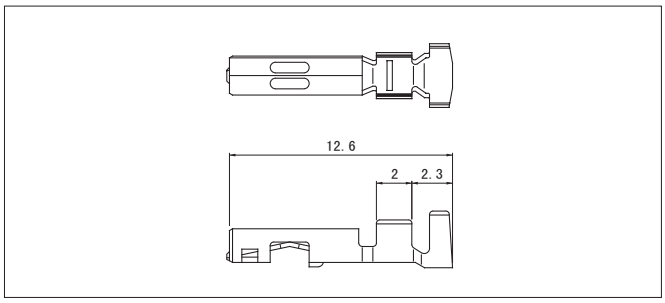

型　号	适用电线范围		电线外皮外径（mm）	数量/卷
	mm²	AWG#		
SSF-01GW-P1.4	0.13～0.5	26～20	1.3～2.5	6,000

材质、表面处理
铜合金、镍底全体镀金

● **符合 RoHS2 标准的产品**

端子	压着机	压着模具		
		压着模具主体	刀刃	压着模具套件
SSF-01GW-P1.4	AP-K2N	MKS-L	MK/SSF/M-01-14	APLMK SSF/M01-14

注）有关全自动压着机用的压着模具，请垂询本公司。

插头

信号用压着插头
端子

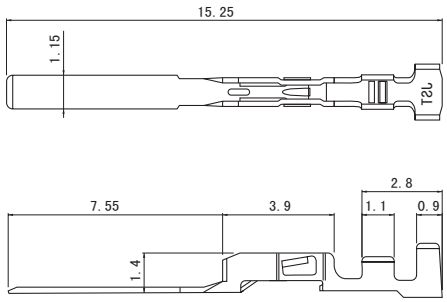

信号 16 极 / 电源 4 极

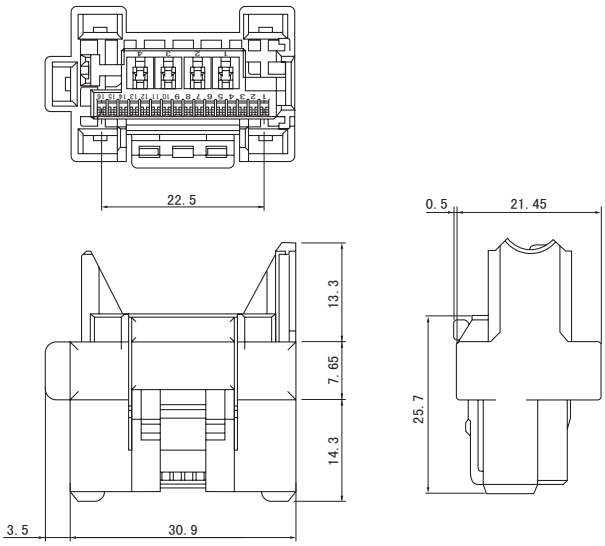

型　号	适用电线范围		电线外皮外径（mm）	数量/卷
	mm²	AWG#		
SOTZP-002GG-P0.18	0.08～0.13	28・26	0.7～0.93	13,000

材质、表面处理
铜合金、镍底 接触部 / 镀金 压着部 / 镀锡（回流焊处理）

● **符合 RoHS 2标准的产品**　本产品的标签上标有（LF）（SN）。

端子	压着机	压着模具		
		压着模具主体	刀刃	压着模具套件
SOTZP-002GG-P0.18	AP-K2N	MKS-L	MK/SOTZP-002-018	APLMK SOTZP002-018
		—	—	—

注）有关全自动压着机用的压着模具，请垂询本公司。

型　号	数量/箱
OTZP-16-H-P4	100

材质、表面处理
PBT、UL94V-0，灰色

● **符合 RoHS 2标准的产品**

插头外罩

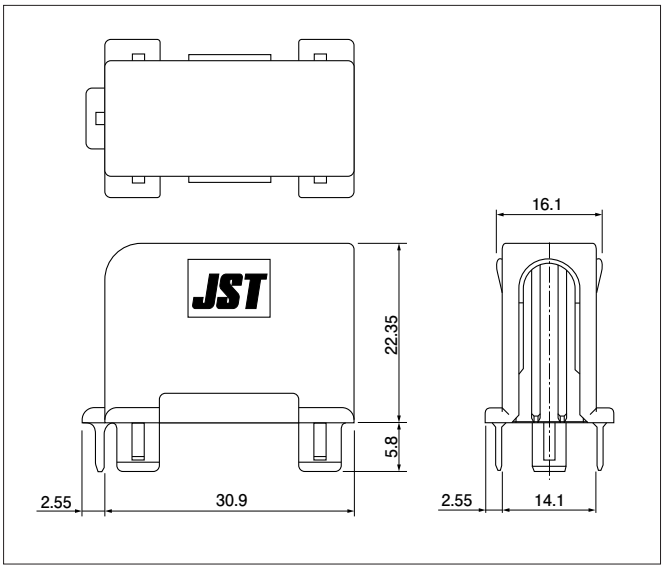

型　号	数量/箱
OTZC-16-H-P4	200

材质、表面处理
PBT、UL94V-0，灰色

●**符合 RoHS2 标准的产品**

扎带

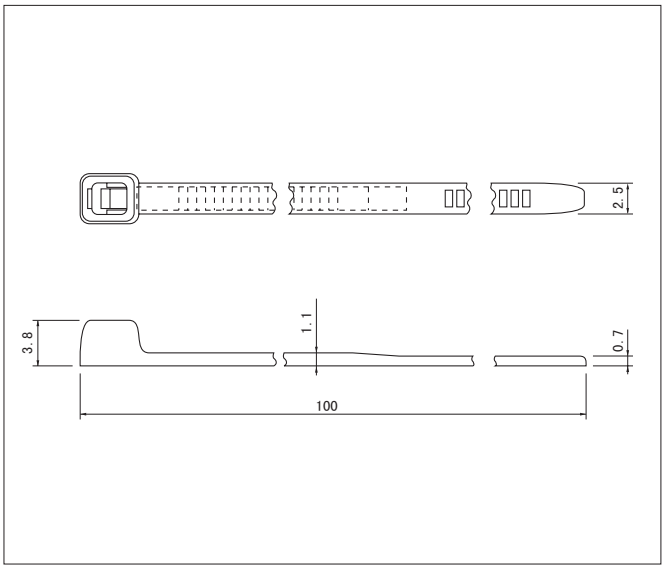

型　号	数量/箱
※KB-100-1	1,000

材质、表面处理
尼龙66，天然色

●**符合 RoHS 标准的产品**
注）※ 表示未注册 UL／CSA 标准的产品。

插头

信号 16 极 / 电源 4 极

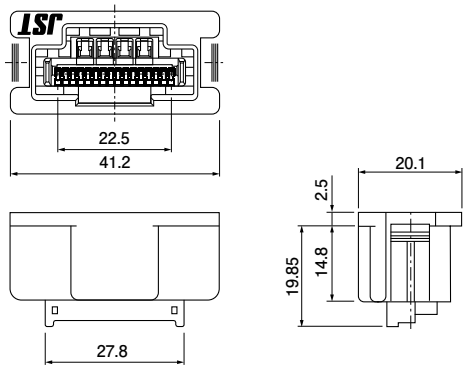

型　号	数量/箱
16R-OTZ-H4GG-P4RL	40

材质、表面处理
塑壳：PBT、UL94V-0，灰色 端子：铜合金、镍底部分镀金 镀锡（回流焊处理）

●**符合 RoHS 2 标准的产品**　本产品的标签上标有（LF）（SN）。

CZ 连接器插座

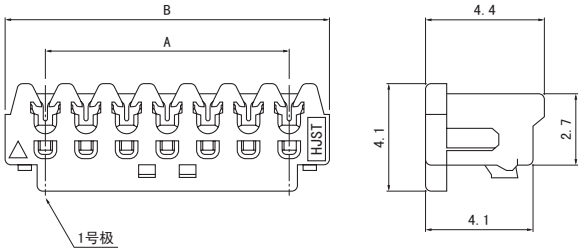

极 数	型　号		尺寸（mm）		数量/箱
	灰色	黄色	A	B	
16	**16CZ-6H**	**16CZ-6Y**	22.5	25.5	1,000

材质、表面处理
端子：铜合金、镀锡（回流焊处理） 塑壳：玻璃纤维增强尼龙66、UL94V-0

●**符合 RoHS 2标准的产品**

CZH 连接器端子

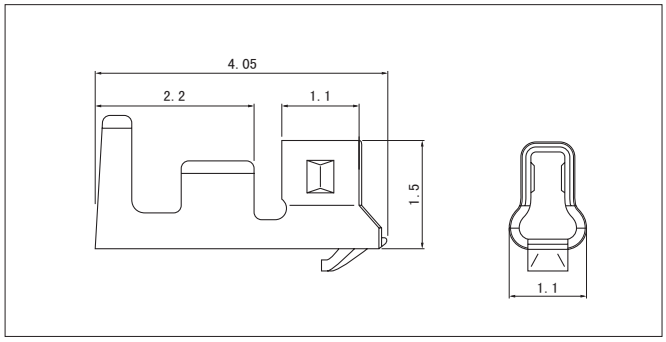

型　号	适用电线范围		电线外皮外径（mm）	数量/卷
	mm²	AWG#		
SCZH-002T-P0.5	0.08～0.13	28～26	0.8～1.1	13,000

材质、表面处理
铜合金、镀锡（回流焊处理）

●符合 RoHS 2标准的产品

CZH 连接器塑壳

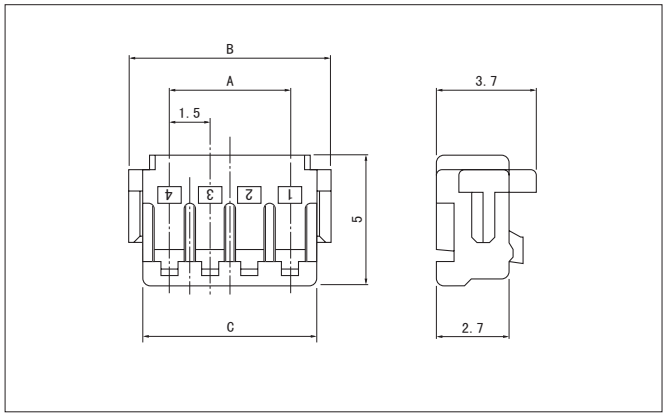

极 数	型　号	尺寸（mm）			数量/箱
		A	B	C	
16	**CZHR-16V-S**	22.5	25.5	24.5	1,000

材质、表面处理
PBT、UL94V-0，天然色（白色）

●符合 RoHS 2标准的产品