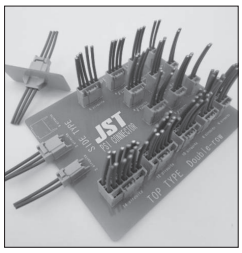

PSI CONNECTOR

4.0mm间距 / 印刷电路板用连接器 / 压着、接插型

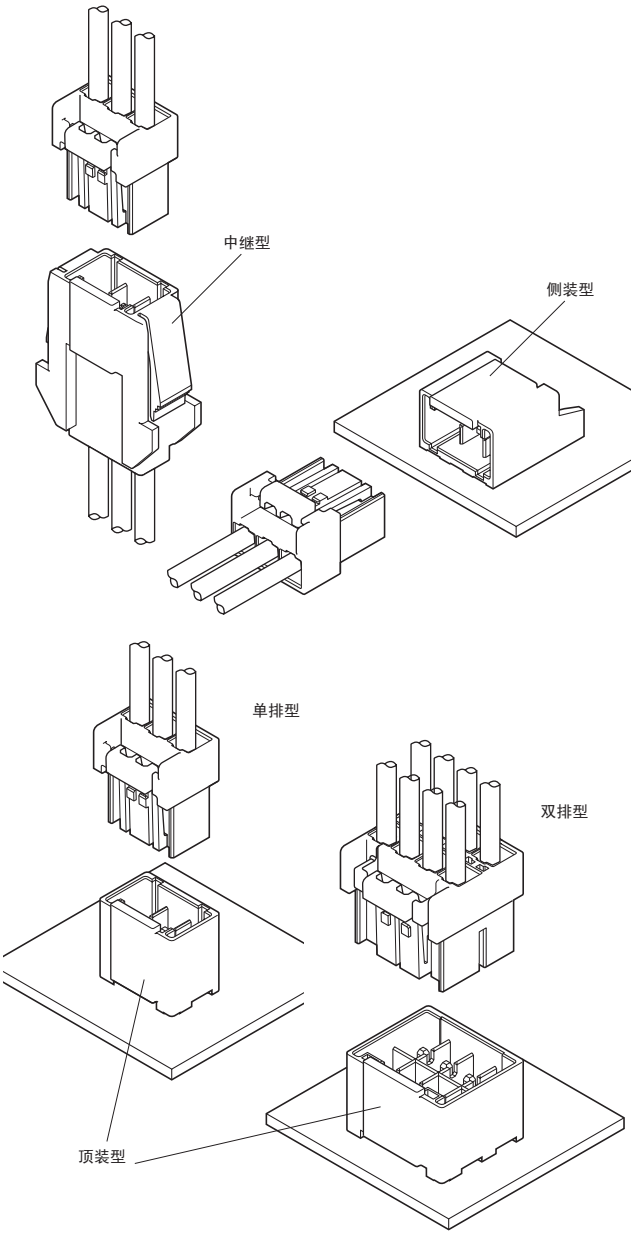

4.0mm间距的电路板对电线连接与电线对电线连接用连接器。采用低插入端子，实现了优良的作业效率。采用拥有防逆插机构的强力锁定结构。通过键形状与塑壳颜色对应，防止误插。

- ●强力锁定机构
- ●基于键控的防误插机构（2～4极/3种适用）
- ●呵护手指的易操作形状
- ●实现高电流化

■登录标准

:Recognized E 60389
:Certified LR 20812
:R50259465

■一般仕样

- ●额定电流：12A　AC/DC（参阅下表）
- ●额定电压：300V　AC/DC
- ●使用温度范围：-25℃～ +85℃（含通电时的温度上升值）
- ●接触电阻：初　　期 /10mΩ 以下
  　　环境试验后 /20mΩ 以下
- ●绝缘电阻：1,000MΩ 以上
- ●耐电压：AC 1,500V/1 分钟
- ●适用电线范围：AWG#26 ～ #16

下表　请避免将超出每1极额定电流的电流(例：2极、使用#12时为12A以上)进行并联分流使用，否则会导致电流失衡等问题。不得已而分流使用时，请在设计时为每条电路留出足够的余量，以免发生电路失衡现象。

■ 额定电流因塑壳的极数与压着的电线而异。
各塑壳、电线的额定电流如下所示。

电流单位（A）

极　数	使用电线尺寸AWG					
	#16	#18	#20	#22	#24	#26
2	12	10	8	5	4	3
3	11	9	7	5	4	3
4, 5, 6, 8	10	8	6	5	4	3
10, 12	9	7	6	5	4	3
14	9	7	6	4.5	4	3

※ 使用时，请参阅卷首的“端子 / 连接器”使用注意事项。
※ 详情请垂询本公司。
※ 介绍了符合 RoHS 标准的产品。

顶装型

●单排型

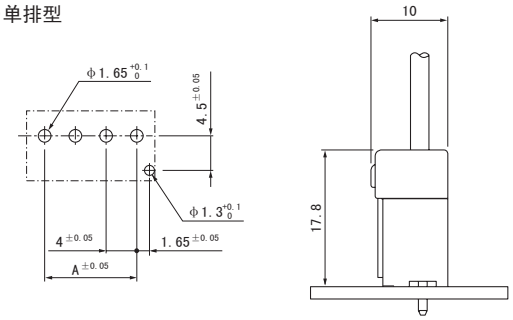

●双排型

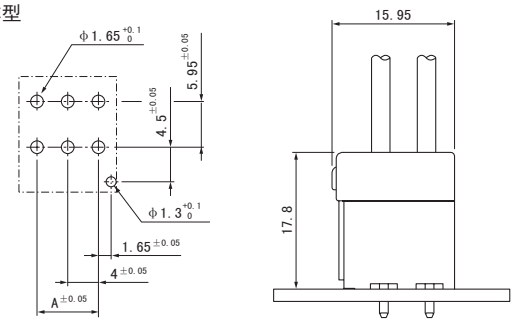

侧装型

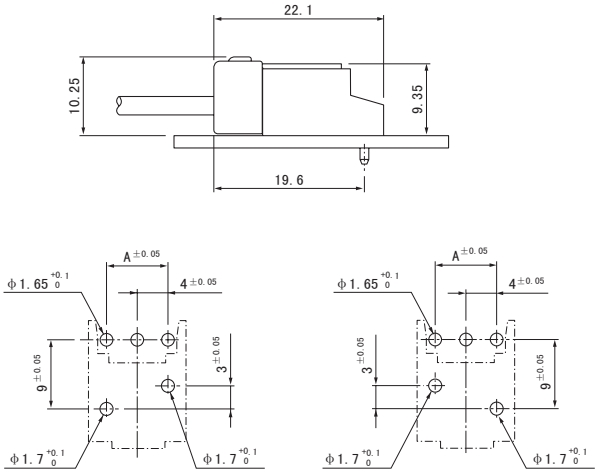

键控：A、B型　　键控：C型

中继型

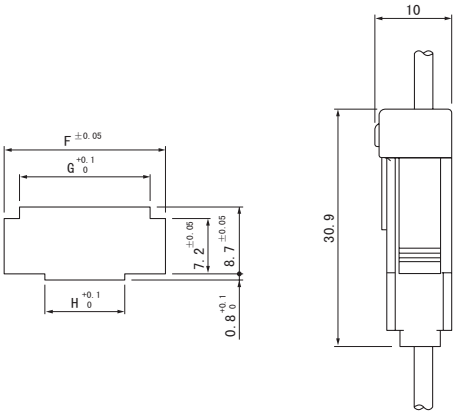

极数	F		G	H	适合的面板厚度(mm)
	0.8≤t≤1.2	1.2＜t≤2.0			
2	13	13.3	9	6.8	0.8～2.0
3	17	17.3	13	8.4	

注 1）上图是从焊接侧看到的图。
2）电路板开孔的公差整体为 ±0.05，不得层叠。
3）电路板的开孔尺寸因电路板的类型与开孔方法等而异。
上图尺寸仅为参考值，详情请垂询本公司。

插座端子

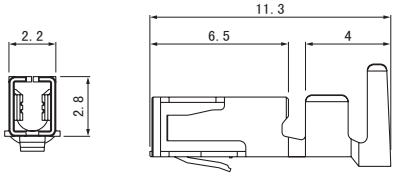

型　号	适用电线范围		电线外皮外径(mm)	数量/卷
	mm²	AWG#		
SPSI-001T-M1.1	0.13～0.33	26～22	1.3～2.4	2,600
SPSI-41T-M1.1	0.5 ～1.25	20～16	1.7～3.2	2,600

材质、表面处理
铜合金、镀锡

●符合RoHS标准的产品

端　子	压着机	压着模具		
		压着模具主体	刀刃	压着模具套件
SPSI-001T-M1.1	AP-K2N	MKS-L	MK/SPSI/M-001-11	APLMK SPSI/M001-11
		—	—	—
SPSI-41T-M1.1	AP-K2N	MKS-L	MK/SPSI/M-41-11	APLMK SPSI/M41-11
		—	—	—

注）有关全自动压着机用的压着模具，请垂询本公司。

插座塑壳

顶装型

〈2～5极〉

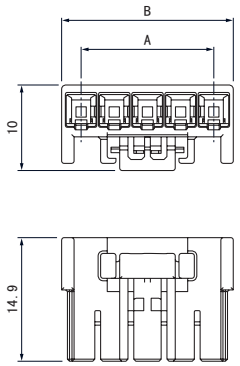

〈6～14极〉

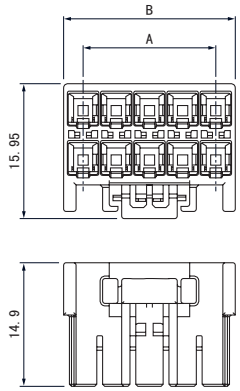

极　数	键　控	型　号	尺寸（mm）		数量/箱
			A	B	
2	A	**PSIP-02V-LE-A**	4.0	8.7	500
	B	**PSIP-02V-Y-B**	4.0	8.7	500
	C	**PSIP-02V-R-C**	4.0	8.7	500
3	A	**PSIP-03V-LE-A**	8.0	12.7	300
	B	**PSIP-03V-Y-B**	8.0	12.7	300
	C	**PSIP-03V-R-C**	8.0	12.7	300
4	A	**PSIP-04V-LE-A**	12.0	16.7	200
	B	**PSIP-04V-Y-B**	12.0	16.7	200
	C	**PSIP-04V-R-C**	12.0	16.7	200
5	–	**PSIP-05V-LE**	16.0	20.7	200
6	–	**PSIP-06V-LE**	8.0	12.7	200
8	–	**PSIP-08V-LE**	12.0	16.7	200
10	–	**PSIP-10V-LE**	16.0	20.7	150
12	–	**PSIP-12V-LE**	20.0	24.7	150
14	–	**PSIP-14V-LE**	24.0	28.7	100

材　质

玻璃纤维增强PBT、UL94V-0

●符合RoHS标准的产品

带座插头

顶装型

〈2～5极〉

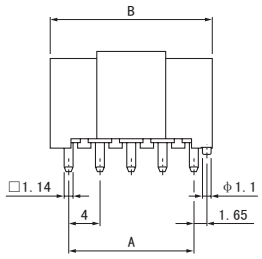

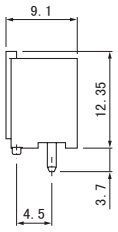

〈6～14极〉

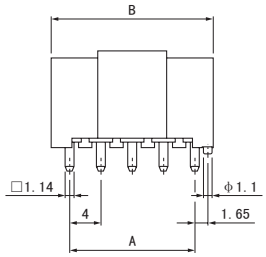

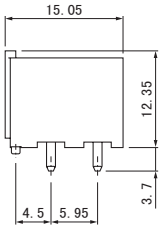

侧装型

〈2～3极〉

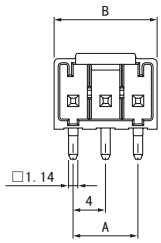

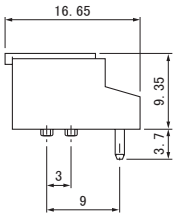

极　数	键　控	型　号	尺寸（mm）		数量/箱
			A	B	
2	A	**B02B-PSILE-A1**	4.0	8.7	500
	B	**B02B-PSIY-B1**	4.0	8.7	500
	C	**B02B-PSIR-C1**	4.0	8.7	500
3	A	**B03B-PSILE-A1**	8.0	12.7	300
	B	**B03B-PSIY-B1**	8.0	12.7	300
	C	**B03B-PSIR-C1**	8.0	12.7	300
4	A	**B04B-PSILE-A1**	12.0	16.7	200
	B	**B04B-PSIY-B1**	12.0	16.7	200
	C	**B04B-PSIR-C1**	12.0	16.7	200
5	–	**B05B-PSILE-1**	16.0	20.7	200
6	–	**B06B-PSILE-1**	8.0	12.7	200
8	–	**B08B-PSILE-1**	12.0	16.7	200
10	–	**B10B-PSILE-1**	16.0	20.7	150
12	–	**B12B-PSILE-1**	20.0	24.7	150
14	–	**B14B-PSILE-1**	24.0	28.7	100

材质、表面处理

插头：铜合金、铜底镀锡（回流焊处理）
底座：玻璃纤维增强PBT、UL94V-0

极　数	键　控	型　号	尺寸（mm）		数量/箱
			A	B	
2	A	**S02B-PSILE-A1**	4.0	8.7	350
	B	**S02B-PSIY-B1**	4.0	8.7	350
	C	**S02B-PSIR-C2**	4.0	8.7	350
3	A	**S03B-PSILE-A1**	8.0	12.7	200
	B	**S03B-PSIY-B1**	8.0	12.7	200
	C	**S03B-PSIR-C2**	8.0	12.7	200

材质、表面处理

插头：铜合金、铜底镀锡（回流焊处理）
底座：玻璃纤维增强PBT、UL94V-0

●符合RoHS标准的产品　本产品的标签上标注有（LF）（SN）。
注）另外也备有各种插头拔出产品。详情请垂询本公司。

引脚端子

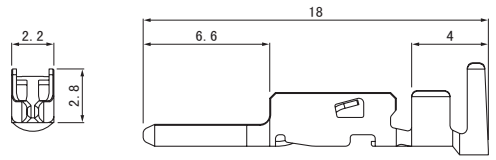

型　号	适用电线范围		电线外皮外径（mm）	数量/卷
	mm²	AWG#		
SPSM-001T-M1.1	0.13～0.33	26～22	1.3～2.4	2,600
SPSM-41T-M1.1	0.5 ～1.25	20～16	1.7～3.2	2,600

材质、表面处理
铜合金、镀锡

●符合RoHS标准的产品

端　子	压着机	压着模具		
		压着模具主体	刀刃	压着模具套件
SPSM-001T-M1.1	AP-K2N	MKS-L	MK/SPSI/M-001-11	APLMK SPSI/M001-11
		—	—	—
SPSM-41T-M1.1	AP-K2N	MKS-L	MK/SPSI/M-41-11	APLMK SPSI/M41-11
		—	—	—

注）有关全自动压着机用的压着模具，请垂询本公司。

插座塑壳

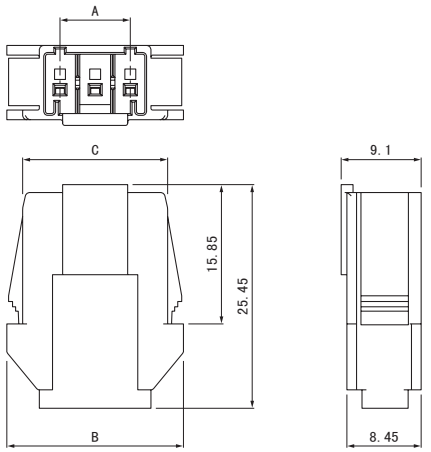

极　数	键　控	型　号	尺寸（mm）			数量/袋
			A	B	C	
2	A	**PSIR-02V-LE-A**	4.0	16.1	12.5	200
	B	**PSIR-02V-Y-B**	4.0	16.1	12.5	200
3	A	**PSIR-03V-LE-A**	8.0	20.1	16.5	150
	B	**PSIR-03V-Y-B**	8.0	20.1	16.5	150

材　质
玻璃纤维增强PBT、UL94V-0

●符合RoHS标准的产品

型号标示方法

插座端子

S　PSI-　41　T-M 1.1

- 产品形态：S…链状
- 系列名
- 适用电线范围：001…AWG#26～#22
  41…AWG#20～#16
- 表面处理：T…镀锡
- 材质：M…铜合金
- 端子尺寸

插座塑壳

PSI　P-　02　V-LE-A

- 系列名
- 零部件名称：P…插座塑壳
- 极数：2～14
- 阻燃性标记：V…UL94V-0
- 颜色标记：LE…淡蓝色、Y…黄色、R…红色
- 防误插槽标记：A…A型（淡蓝色）、B…B型（黄色）
  C…C型（红色）、无…5极以上

带座插头

B　02　B-PSI　LE-A 1

- 组装品形态 ：
  B…顶装型、S…侧装型
- 极数：顶装型…2～14
  侧装型…2、3
- 零部件名称
- 系列名
- 颜色标记：LE…淡蓝色、Y…黄色、R…红色
- 防误插槽标记：A…A型（淡蓝色）、B…B型（黄色）
  C…C型（红色）、无…5极以上
- 形状：1…带定位柱、2…带定位柱（仅侧装型C型）

型号标示方法

引脚端子

S PSM - 41 T - M 1.1

- 产品形态：S…链状
- 系列名
- 适用电线范围：001…AWG#26～#22
  41…AWG#20～#16
- 表面处理：T…镀锡
- 材质：M…铜合金
- 端子尺寸

插座塑壳

PSI R - 03 V - LE - A

- 系列名
- 零部件名称：R…插座塑壳
- 极数：2～3
- 阻燃性标记：V…UL94V-0
- 颜色标记：LE…淡蓝色、Y…黄色
- 防误插槽标记：A…A型（淡蓝色）、B…B型（黄色）

塑壳孔编号

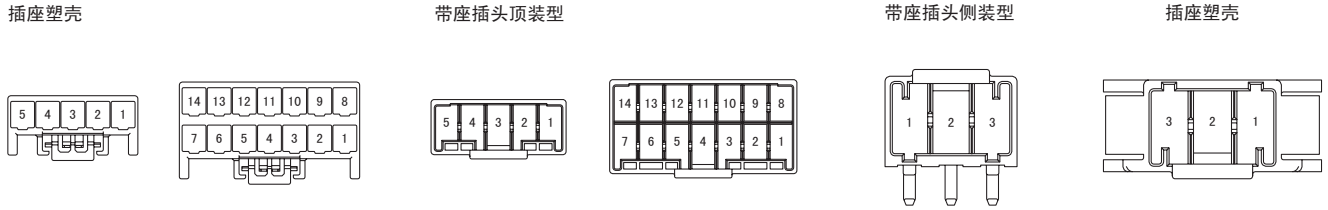

引脚拔出带座插头

1）单排型跳过1极，设为1倍的间距时
但1号极与N号极上应插入插头。

B⋆1 (8.0)B-PSI

⋆1：电路数（插头数）

○：带电路　　×：无电路

例）

极 号	3	2	1
电 路	○	×	○
型 号	B2(8.0)B-PSILE-A1		

极 号	5	4	3	2	1
电 路	○	×	○	×	○
型 号	B3(8.0)B-PSILE-1				

2）双排型跳过1极，设为1倍的间距时
但两端极上应插入插头。

B⋆1 (⋆2-⋆3)B-PSI

⋆1：电路数（插头数）
⋆2：所用底座的极数
⋆3：无电路的极号（拔出插头后的极号）

例）

极 号	6	5	4
电 路	○	×	○
极 号	3	2	1
电 路	○	×	○
型 号	B4(6—2,5)B-PSILE-1		

3）双排型跳过2极，设为3倍的间距时
但两端极上应插入插头。

B⋆1 (⋆2-⋆3)B-PSI

例）

极 号	14	13	12	11	10	9	8
电 路	○	×	×	○	×	×	○
极 号	7	6	5	4	3	2	1
电 路	○	×	×	○	×	×	○
型 号	B6(14—2,3,5,6,9,10,12,13)B-PSILE-1						

4）单排型拔出3号极插头时
但1号极与N号极上应插入插头。

B⋆1 (⋆2-⋆3)B-PSI

例）

极 号	5	4	3	2	1
电 路	○	○	×	○	○
型 号	B4(5—3)B-PSILE-1				

注）有引脚拔出无法使用的设定。详情请垂询本公司。

键控

■ 插座塑壳

形　状		A类型		B类型		C类型	
接插部		〈2极〉 〈3极〉 〈4极〉		〈2极〉 〈3极〉 〈4极〉		〈2极〉 〈3极〉 〈4极〉	
型 号	2 极	蓝色	PSIP-02V-LE-A	黄色	PSIP-02V-Y-B	红色	PSIP-02V-R-C
	3 极		PSIP-03V-LE-A		PSIP-03V-Y-B		PSIP-03V-R-C
	4 极		PSIP-04V-LE-A		PSIP-04V-Y-B		PSIP-04V-R-C

2～4极为宜。

■ 带座插头

顶装型

形　状		A 类型		B类型		C类型	
接插部		〈2极〉 〈3极〉 〈4极〉		〈2极〉 〈3极〉 〈4极〉		〈2极〉 〈3极〉 〈4极〉	
型 号	2 极	蓝色	B02B-PSILE-A1	黄色	B02B-PSIY-B1	红色	B02B-PSIR-C1
	3 极		B03B-PSILE-A1		B03B-PSIY-B1		B03B-PSIR-C1
	4 极		B04B-PSILE-A1		B04B-PSIY-B1		B04B-PSIR-C1

2～4极为宜。

侧装型

形　状		A类型		B类型		C类型	
接插部		〈2极〉 〈3极〉		〈2极〉 〈3极〉		〈2极〉 〈3极〉	
		〈2极〉 〈3极〉		〈2极〉 〈3极〉		〈2极〉 〈3极〉 注）定位柱	
型 号	2 极	蓝色	S02B-PSILE-A1	黄色	S02B-PSIY-B1	红色	S02B-PSIR-C2
	3 极		S03B-PSILE-A1		S03B-PSIY-B1		S03B-PSIR-C2

2～3极为宜。

注）定位柱：仅C型定位柱位置反转。

■ 插座塑壳

形　状		A类型		B类型	
接插部		〈2极〉 〈3极〉		〈2极〉 〈3极〉	
型 号	2 极	蓝色	PSIR-02V-LE-A	黄色	PSIR-02V-Y-B
	3 极		PSIR-03V-LE-A		PSIR-03V-Y-B

2～3极为宜。