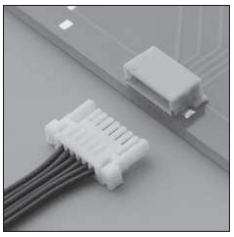

SHJ 连接器

1.0mm间距/线对板连接器/可插拔压着型连接器

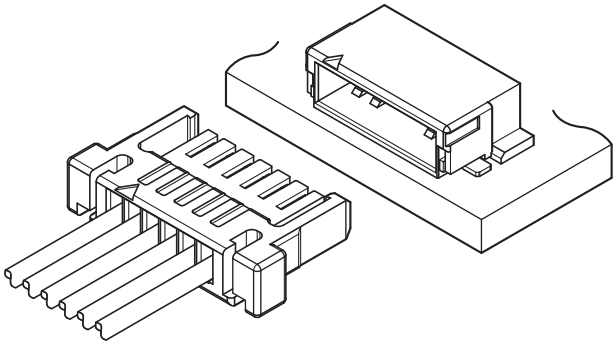

该产品是1.0mm间距，两侧带安全锁定构造的线对板连接器。
SHJ系列具有紧凑和节省空间的设计并且具有高可靠性，适用于LED电源等。

- 低背设计
  （侧装型的封装高度为2.65mm）
- 安全锁定构造
- 无卤素

■ 登录标准

UL :Recognized E 60389

■ 一般规格

- 额定电流：1.0 A AC/DC（使用AWG #28时）
- 额定电压：125 V AC/DC
- 使用温度范围：-25℃～+85℃
  （含通电时温度上升值）
- 接触电阻：初期/ 20 mΩ 以下.
  环境试验后/ 40 mΩ 以下.
- 绝缘电阻：100 MΩ 以上.
- 耐电压：施加500 VAC一分钟，连接器无损坏或起火。
- 适用电线范围：
  导体尺寸/ AWG #32～AWG #28
  绝缘皮外径/ φ0.54 mm～φ0.8 mm

* 使用时，请参阅我司网站描述的“端子和连接器的操作注意事项” （产品信息页的技术资料）。
* 符合RoHS2
* 尺寸单位：mm
* 详情请垂询JST。

JST

基板布局和组装布局

顶装型

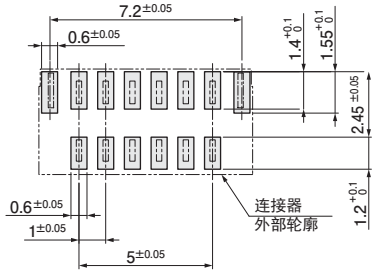

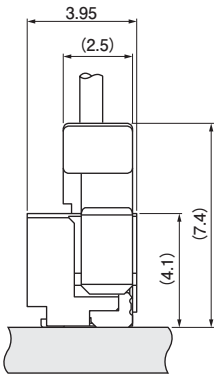

侧装型

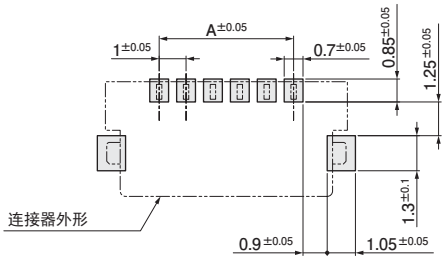

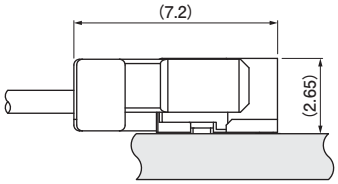

注：1. 上图是从连接器安装侧看到的图。
2. 基板焊盘针间距容差应为±0.05，且累计不可超过±0.05。
3. 尺寸A：见第3页“底座/侧装型”部分。
4. 上图尺寸仅为参考值，详情请垂询JST。

端子

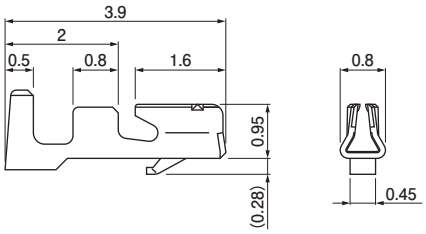

型号	适用电线范围		数量/卷
	导体尺寸AWG (mm2)	绝缘皮外径(mm)	
SSHJ-003T-P0.2	#32 ～#28 (0.032 to 0.08)	0.54～0.8	28,000

材质、表面处理
磷青铜、镀锡

压着机

端子	压着机	压着模具	带刀刃的压着模具套件
SSHJ-003T-P0.2	AP-K2N	MKS-L-10-3	APLMK SSH/L003-02

注：有关全自动压着机用压着模具，请垂询JST。

塑壳

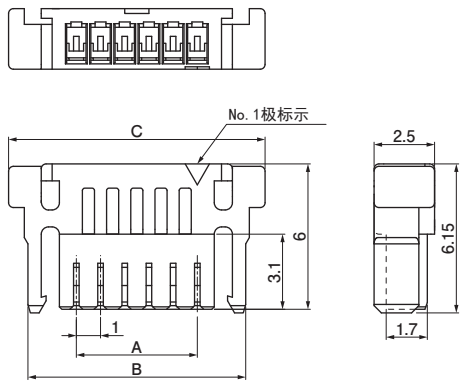

极数	型号	尺寸(mm)			数量/袋
		A	B	C	
2	SHJP-02V-S(HF)	1	5	6.6	1,000
6	SHJP-06V-S(HF)	5	9	10.6	1,000

材料、表面处理
PBT, UL94V-0, 天然色 (白色)

底座

顶装型

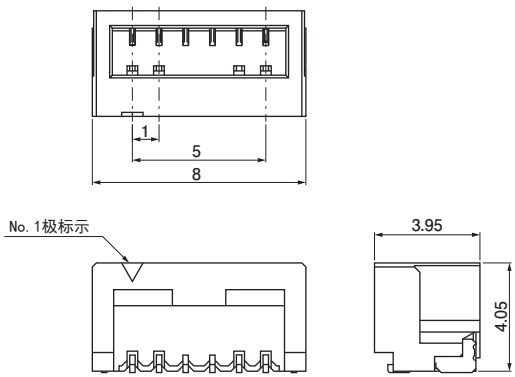

侧装型

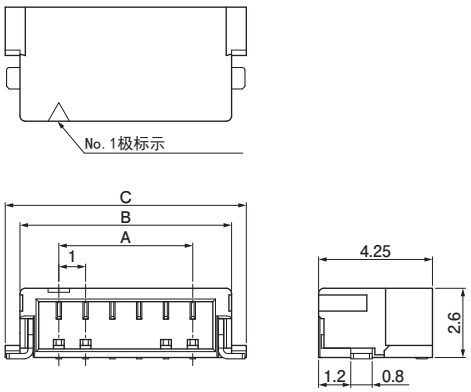

顶装型

极数	型号	数量/卷
6	BM06B-SHJS-TB(HF)	2,500

材料、表面处理
底座针: 黄铜, 铜底镀锡 塑壳: 改性PA 4T, 自然色 增强片: 黄铜, 铜底镀锡

注: 上述产品以塑封带形式供货。

侧装型

极数	型号	尺寸(mm)			数量/卷
		A	B	C	
2	SM02B-SHJH-TF(HF)	1	3.9	5	3,500
6	SM06B-SHJH-TF(HF)	5	7.9	9	3,500

材料、表面处理
底座端子: 黄铜, 镀锡 (回流焊处理) 塑壳: 6T尼龙, 灰色 增强金属件: 黄铜, 镀锡 (回流焊处理)

注: 上述产品以塑封带形式供货。

型号标示方法

端子

S SHJ - 003 T - P 0.2

- 产品形态：链状
- 系列名
- 适用电线范围：AWG #32～AWG #28
- 表面处理：镀锡
- 材料：磷青铜
- 适用端子尺寸

塑壳

SHJ P - 06 V - S (HF)

- 系列名
- 类型：插座
- 极数
- 难燃性：UL94V-0
- 颜色：自然色（白色）
- 无卤素

底座/ 顶装型

BM 06 B - SHJ S - TB (HF)

- 底座形态：SMT 顶装型
- 极数
- 组装品
- 系列名
- 颜色：自然色
- 包装形态：塑封带
- 无卤素

底座/ 侧装型

SM 06 B - SHJ H - TF (HF)

- 底座形态：SMT 侧装型
- 极数
- 组装品
- 系列名
- 颜色：灰色
- 包装形态：塑封带装
- 无卤素