ZM CONNECTOR

1.5 mm间距/ 线对线连接器

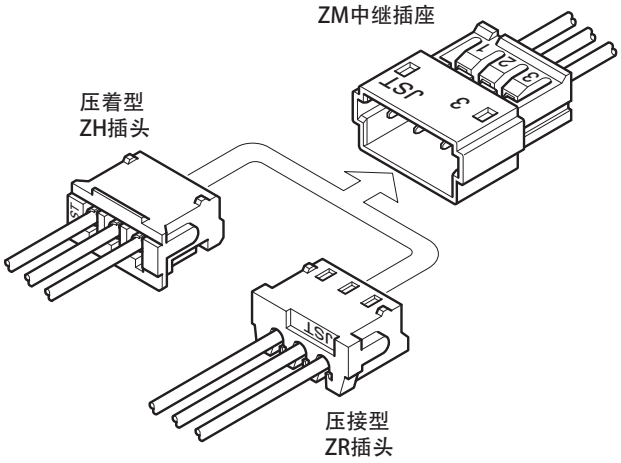

这是一种节省空间的1.5mm间距线对线连接器，可对配压着和压接插头适用。
全箱体结构可抵抗不规则的外力，如插入和拔出过程中的撬动。

- 小型化设计
- 塑壳锁设计使插入更顺畅并有极好的咔哒感
- 可使用压着、压接两种类型的插座
- 防撬箱体结构

■ 登陆标准

:Recognized E 60389
:Certified LR 20812

■ 一般规格

- 额定电流: 0.7 A AC/DC (使用AWG #28时)
- 额定电压: 50 V AC/DC
- 注1) 不符合《电器和材料安全法》（此法仅在日本适用）
  注2) 由于插座塑壳顶针部分有端子显露，请在使用时不要让显露部分接触到其他金属部件。

- 使用温度范围: -25℃ ~ +85℃
  (含通电时的温度上升值)
- 接触电阻:初　　期/ 20 mΩ 以下
  环境试验后/ 30 mΩ 以下
- 绝缘电阻: 500 MΩ 以后
- 耐电压: 500 VAC一分钟，连接器无损坏或起火
- 适用电线范围: 导体尺寸/ AWG #30 ~ #28

* 使用时，请参阅本公司官网的“端子、接插件产品使用注意事项”（技术信息/注意事项页面）
* 符合RoHS2
* 尺寸单位: mm
* 详情请垂询JST

装配布局

ZM/ZH 连接器

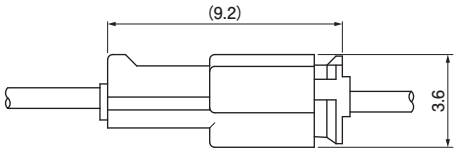

ZM/ZR 连接器

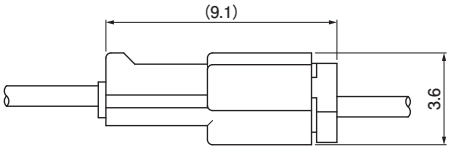

JST

插座/ ZM 连接器

端子

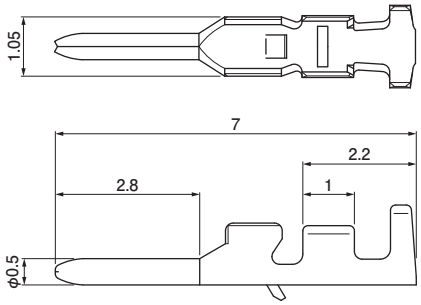

型号	适用电线范围		数量/卷盘
	导体尺寸AWG (mm2)	绝缘皮外径 (mm)	
SMM-003T-P0.5	#30 to #28 (0.05 to 0.08)	0.7 to 0.9	16,000

材质、表面处理
磷青铜、镀锡

符合RoHS2标准

压着机

端子	压着机	压着模具主体	带刀刃的压着模具套件
SMM-003T-P0.5	AP-K2N	MKS-L	APLMK SMM003-05

注:有关全自动压着机用模具，请垂询JST。

插座塑壳

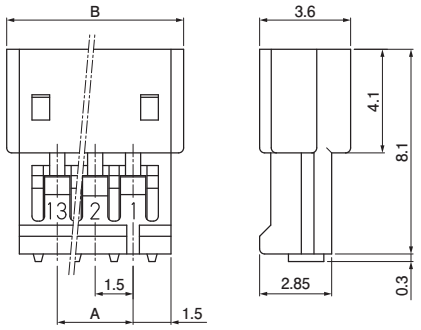

极数	型号	尺寸 (mm)		数量/包
		A	B	
2	ZMR-02	1.5	5.5	2,000
3	ZMR-03	3.0	7.0	2,000
9	ZMR-09	12.0	16.0	1,000
13	ZMR-13	18.0	22.0	1,000

材质、表面处理
玻纤增强PA66、UL94V-0

符合RoHS2标准

插头/压着型、ZH 连接器

端子

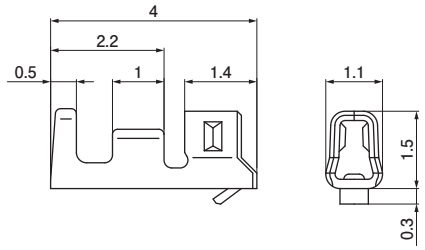

型 号	适用电线范围		数量/卷盘
	导体尺寸AWG (mm2)	绝缘皮外径 (mm)	
SZH-003T-P0.5	#32 to #28 (0.032 to 0.08)	0.5 to 0.9	16,000

材质、表面处理
磷青铜、镀锡

符合RoHS2标准

压着机

端 子	压着机	压着模具	带刀刃的压着模具套件
SZH-003T-P0.5	AP-K2N	MKS-L	APLMK SZH003-05

注：有关全自动压着机用压着模具，请垂询JST。

塑壳

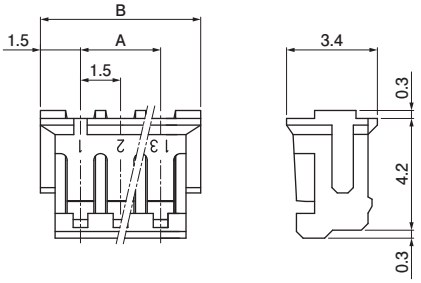

极 数	型 号	尺寸 (mm)		数量/包
		A	B	
2	ZHR-2	1.5	4.5	1,000
3	ZHR-3	3.0	6.0	1,000
9	ZHR-9	12.0	15.0	1,000
13	ZHR-13	18.0	21.0	1,000

材质、表面处理
PA 66, UL94V-0

符合RoHS2标准

插头/ 压接型、ZR连接器

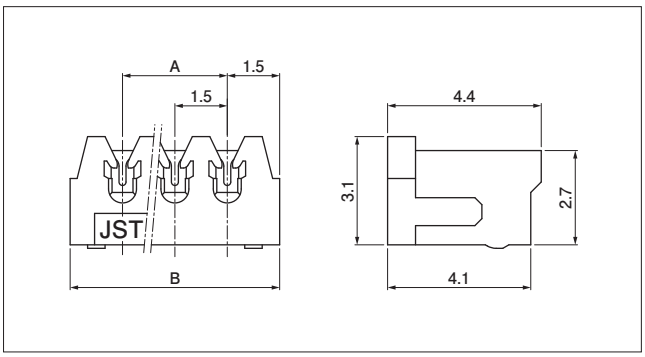

级 数	型 号		尺寸(mm)		数量/包
	AWG #30	AWG #28	A	B	
2	**02ZR-3H-P**	**02ZR-8M-P**	1.5	4.5	2,000
3	**03ZR-3H-P**	**03ZR-8M-P**	3.0	6.0	2,000
9	**09ZR-3H-P**	**09ZR-8M-P**	12.0	15.0	2,000
13	**13ZR-3H-P**	**13ZR-8M-P**	18.0	21.0	2,000

材质、表面处理
端子: 磷青铜、镀锡 塑壳: 玻纤增强PA66、UL94V-0

符合RoHS2标准